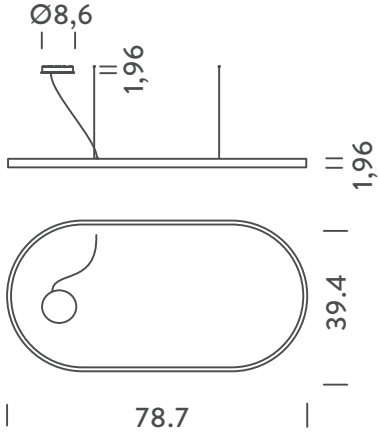
Ø8,6
1,96
1,96
39.4
78.7

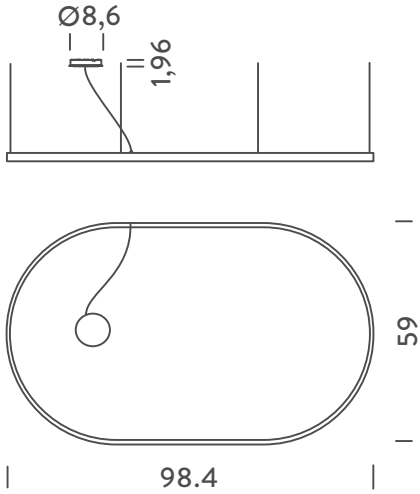
Ø8,6
1,96
59
98.4

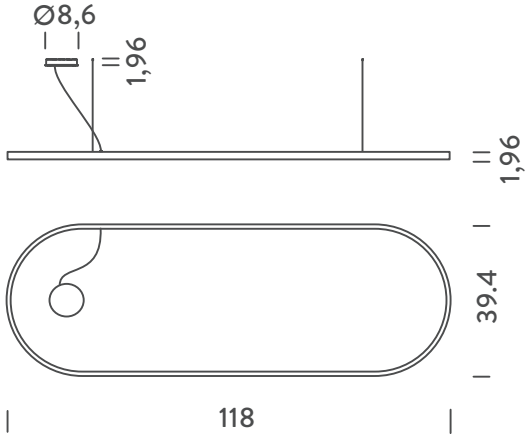
Ø8,6
1,96
1,96
39.4
118