CLARITAS

Vico Magistretti

En 1946, Vico Magistretti crée Claritas, sa première projet d'éclairage, qui visait conceptuellement la clarté et la luminosité. Dans le cadre de la reconstruction et de la reconversion de l'industrie de guerre, Magistretti utilise pour la première fois des tubes métalliques cintrés et une feuille d'aluminium cintrée comme réflecteur. Magistretti a récupéré les éléments dans les décombres des ateliers Breda à Milan, immédiatement après les bombardements, pour former le premier prototype de la lampe.

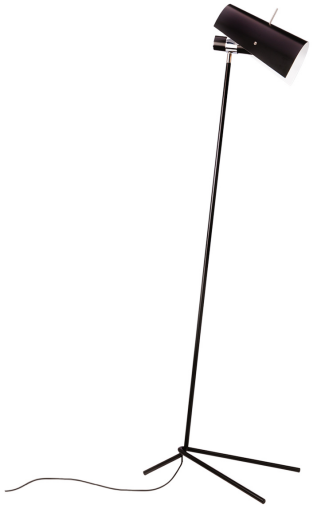

LED/HALO

LAMPING

Source	E27
Total power	150W
Emission	diffused/direct
Switching	dimmable on cable, according to bulb
Tension	230V
IP class	20
Dimensions	47x50x164cm
Materials	aluminium + steel
Notes	cable length 3,3m, orientable
Net lamp weight	5 kg

Codes	*Structure*
CLA ENN 21	black

PACKAGE

Package 01	Dimension: 29x29x195 cm / Gross weight: 7,5 kg
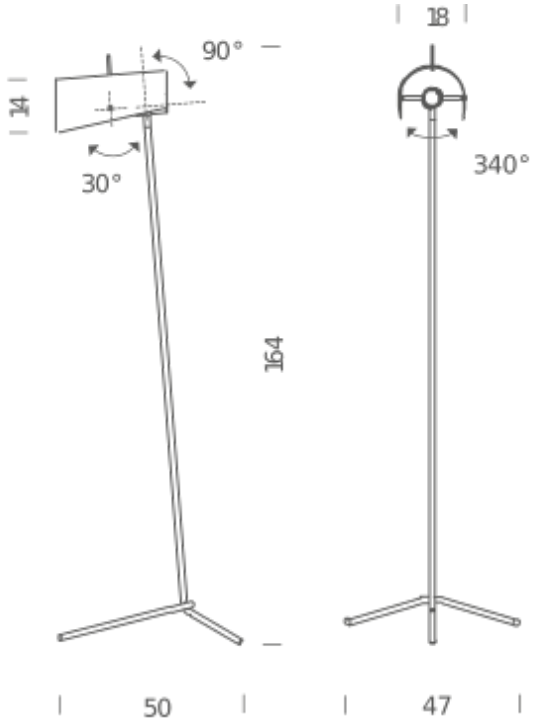
Certificazioni