ELLISSE PENDANT TRIPLE

Federico Palazzari

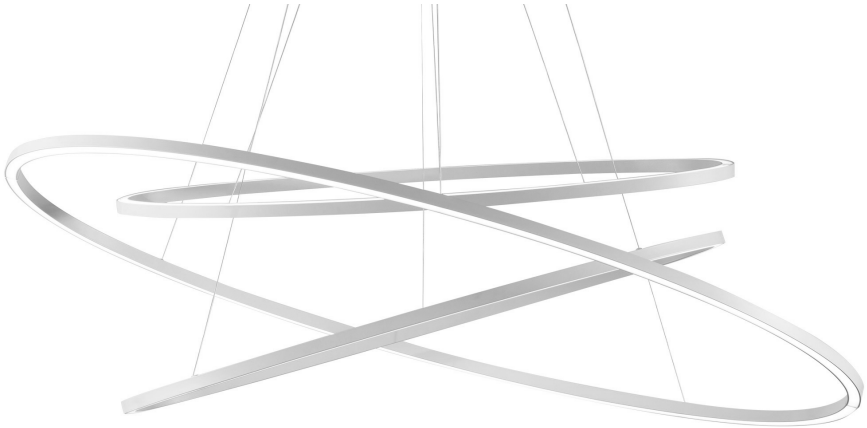

Realizzata in diverse versioni attraverso un'innovativa tecnologia sviluppata da Nemo appositamente per l'accoppiamento degli estrusi, Ellisse garantisce un'illuminazione diffusa diretta e indiretta grazie al LED ospitato nella struttura senza risultare invadente. Il design è lineare e contemporaneo, mentre un'elegante base in marmo nero diventa piedistallo per la versione da terra.

2700K

LAMPING

Source	linear LED
Total power	94W
Emission	diffused uplight (minor), diffused downlight (major/minor)
Switching	dimmable 1-10V
Tension	110-240V
Color temperature	2700K
Luminous flux	1325+2050+1325lm
Typ CRI	85
IP class	20
Materials	Aluminium
Notes	adjustable cable length from 2,5 to 0,4 m, DALI version on request, TRIAC VERSION on request
Net lamp weight	5 kg

Codes	*Structure*
ELP LW2 57	white
ELP LN2 57	black
ELP LL2 57	polished aluminium
ELP LO2 57	gold painted
ELP LGW 57	gold polished anodized

PACKAGE

Package 01	Dimension: 80x150x15 cm / Gross weight: 7,5 kg

Certificazioni

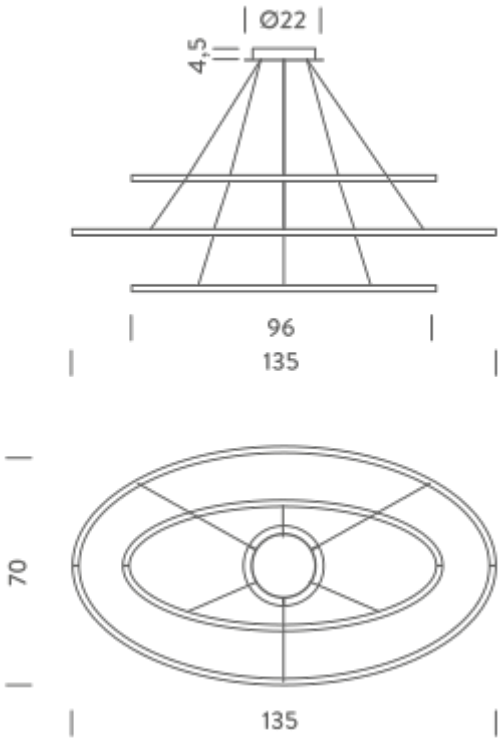

3000K

LAMPING

Source	linear LED
Total power	94W
Emission	diffused uplight (minor), diffused downlight (major/minor)
Switching	dimmable 1-10V
Tension	110-240V
Color temperature	3000K
Luminous flux	1325+2050+1325lm
Typ CRI	85
IP class	20
Materials	Aluminium
Notes	adjustable cable length from 2,5 to 0,4 m, DALI version on request
Net lamp weight	5 kg

Codes	*Structure*
ELP LWW 57	white
ELP LNW 57	black
ELP LLW 57	polished aluminium
ELP LOW 57	gold painted

PACKAGE

Package 01	Dimension: 15x80x150 cm / Gross weight: 7,5 kg
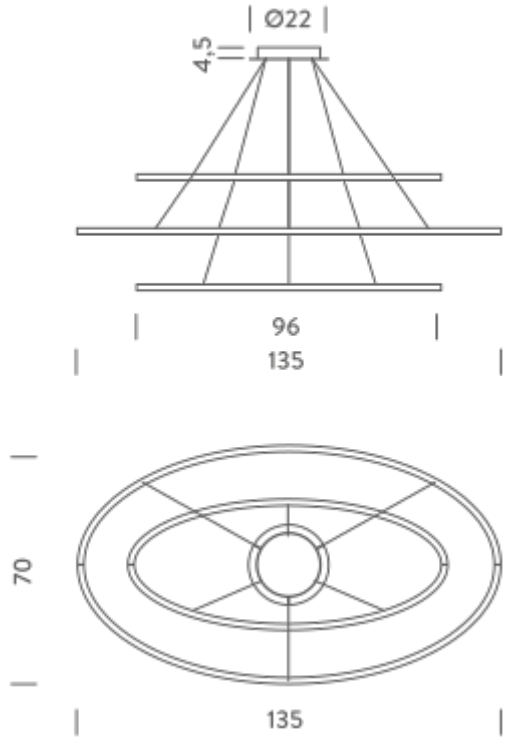
Certificazioni